Przekrój poprzeczny

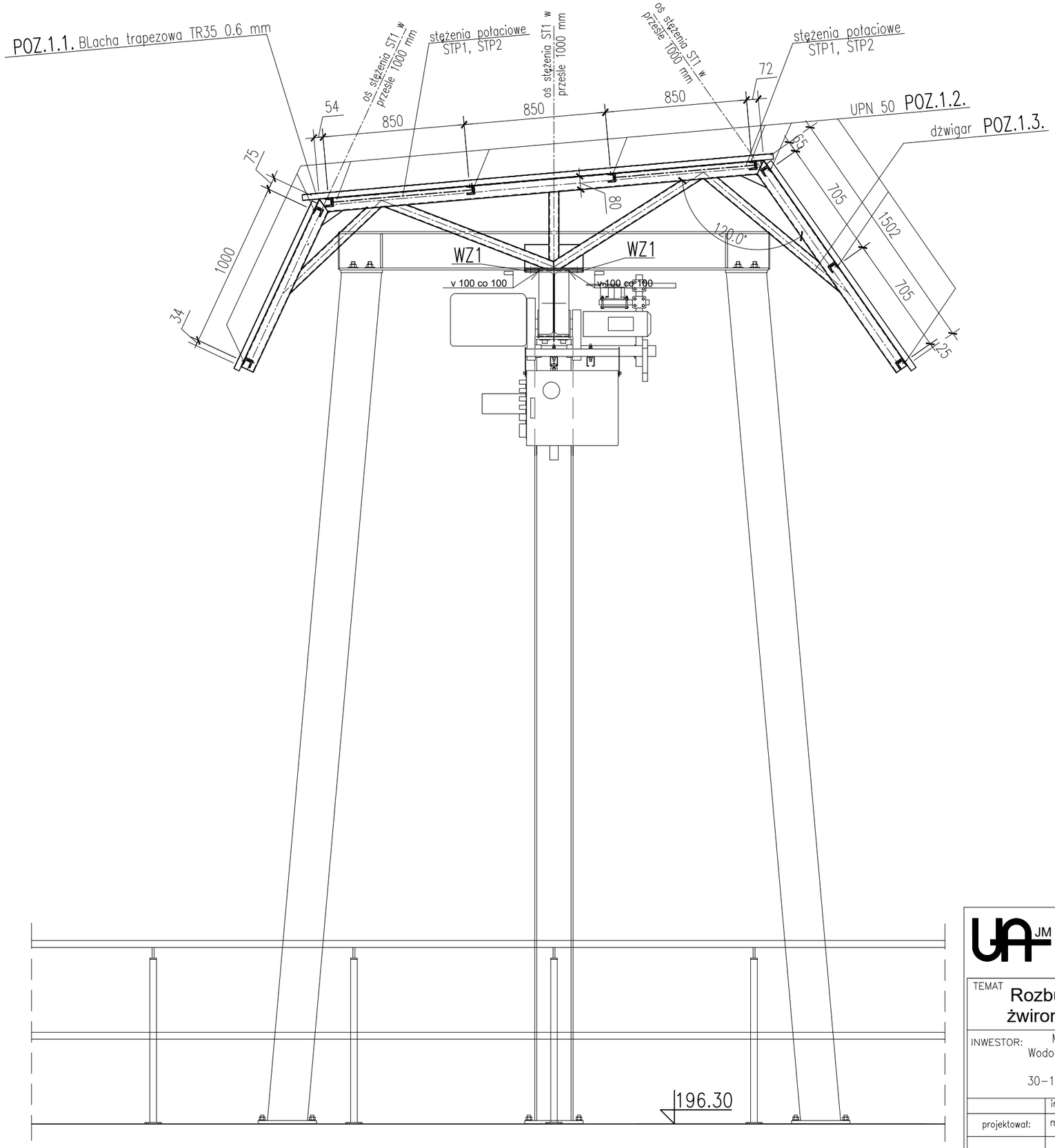

STAL S235JR
ELEKTRODY EA 1.46

USŁUGI ARCHITEKTONICZNE Jolanta Marcinkowska
ul. Florkowskiego 12, 31-764 Kraków
692 651 341 jolantamarcinkowska@wp.pl

TEMAT
Rozbudowa zadaszenia nad suwnicą oraz instalacji czerpakowej żwironika na terenie ZOŚ Kujawy przy ul. Dymarek 9 w Krakowie

INWESTOR: Miejskie Przedsiębiorstwo Wodociągów i Kanalizacji - Spółka Akcyjna, 30-106 Kraków, ul. Senatorska 1		TREŚĆ Przekrój poprzeczny		Data 04.2020
				Nr rys. K-1
	imię i nazwisko	nr upr.	specjalność	podpis
projektował:	mgr inż. Mariusz Rojek	253/2001	Konstrukcja	
				Stadium PW
				Skala 1:25